Анкерная опора АО-2, верхняя часть

М 1:10

А

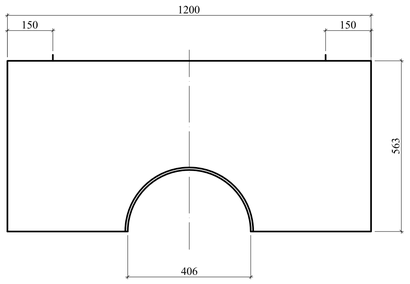

1 - 1

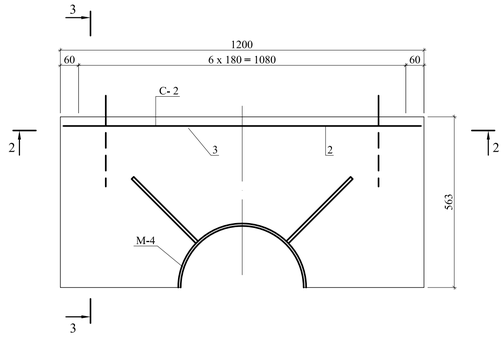

3 - 3

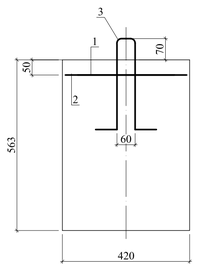

СПЕЦИФИКАЦИЯ СТАЛИ НА ИНДИВИДУЛЬНЫЕ ЗАКЛАДНЫЕ ИЗДЕЛИЯ

Марка	№ поз.	Профиль	L, мм	n, шт.	Масса, кг			Примечание
					1 шт.	Общ.	Марки	
1	2	3	4	5	6	7	8	9
М - 4	5	Ø 10 А - III	300	4	019	0.76	18.41	
	6	- 8 х 420	669	1	17.65	17.65		

ОБЪЕМ МАТЕРИАЛОВ НА 1 ЭЛЕМЕНТ

Марка элемента	Бетон		Сталь		Содержание стали на 1 м³ бетона, кг	Масса опоры, кг	в том числе	
	Марка	Объем, м³	Арматура, кг	Изделия закладные, кг			ниж.ч., кг	верх.ч., кг
АО-2	В 15	0.707	11.1	39.53	71.62	1747.43	1116.26	631.17

В

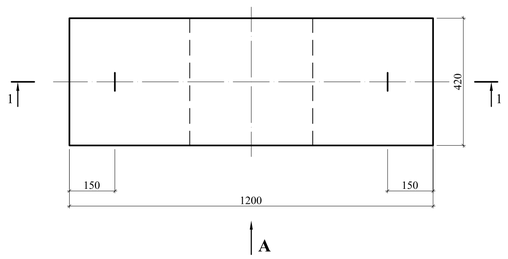

2 - 2

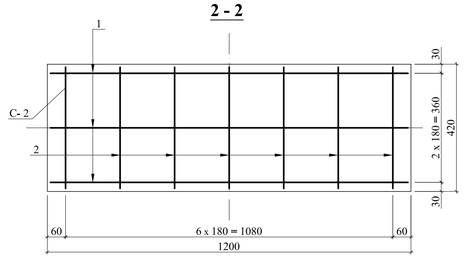

СПЕЦИФИКАЦИЯ И ВЫБОРКА СТАЛИ

Спецификация стали на 1 каркас								Выборка стали на 1 элемент				Итого на элемент 1, кг	Итого на всю опору 1, кг
Наим. элем.	Тип каркаса	Эскиз	№ поз.	Профиль	L, мм	n, шт	L х n, м	Профиль	На один каркас		Масса элем., кг		
									EL х n, м	Масса, кг			
1	2	3	4	5	6	7	8	9	10	11	12	13	14
АО-2 верхняя часть.	Сетка С-2 1шт.	См. сечение 2 - 2	1	Ø 8 А-III	400	7	2.8	Ø 8 А-III	2.8	1.11	2.53	3.52	11.10
			2	Ø 8 А-I	1180	3	3.6	Ø 8 А-I	3.6	1.42			
	Отдельные стержни	70 70 60 300	3	Ø 10 А-I	810	2	1.6	Ø 10 А-I	1.6	0.99	0.99		

ВЕДОМОСТЬ РАСХОДА СТАЛИ НА 1 ЭЛЕМЕНТ

Марка элемента	Изделия арматурные									Изделия закладные, кг	Всего, кг
	Арматура класса										
	А - I					А - III					
	ГОСТ 5781-82					ГОСТ 5781-82					
	Ø8	Ø10			Итого	Ø8			Итого		
АО-2	4.23	3.03			7.26	3.84			3.84	39.53	50.63

Закладные детали для анкерной опоры АО-2 верхняя часть

М 1:5

4 - 4

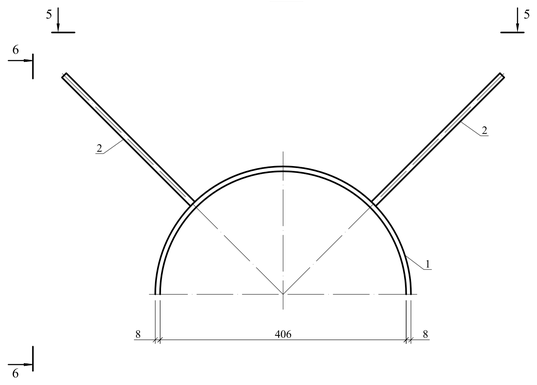

6 - 6

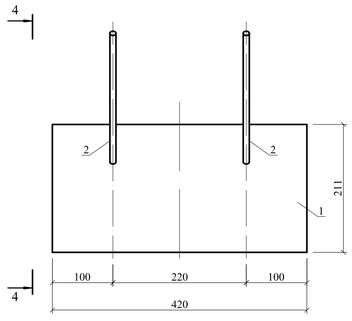

5 - 5

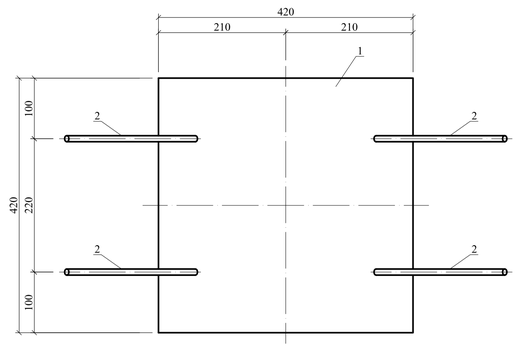

ПРИМЕЧАНИЯ

1. Арматурные сетки - сварные
2. Сварка арматуры производится электродами Э 42-А (ГОСТ 9465-75)
3. Сварка ручная, электродуговая
4. Нижняя часть опоры АО - 2 показана на листе 22
5. Стержни и пластины привариваются под флюсом. В случае отсутствия флюса сварку пластин и стержней выполнять с помощью ручной сварки многослойными швами. Стержень должен быть пропущен в предварительно рассверленное и раззенкованное отвестие.

Взам. инв. №

Подпись и дата

Инв. № подл. 983799

							2267 - 983799 - ГС
						2014	Реконструкция хвостохранилища «Среднее». Этап 1. Наращивание плотины от отм. 665.0 м до отм. 670.0 м. ОАО «ППГХО»
Изм.	Кол.	Лист	№док.	Подпись	Дата		
Разработал		Савин				Гидротранспорт	Стадия: Р; Лист: 23; Листов:
Проверил		Кузнецова					
Норм. контр.		Аниенков					
Нач. отдела		Свирдюков				Анкерная опора АО-2, верхняя часть. Арматурно - опалубочный чертеж. Закладная деталь	ОАО «ВНИПИпромтехнологии»
Нач. КБПиИ		Карамушка					